Encombrement de la serrure et réalisation du coffre

SLC 50

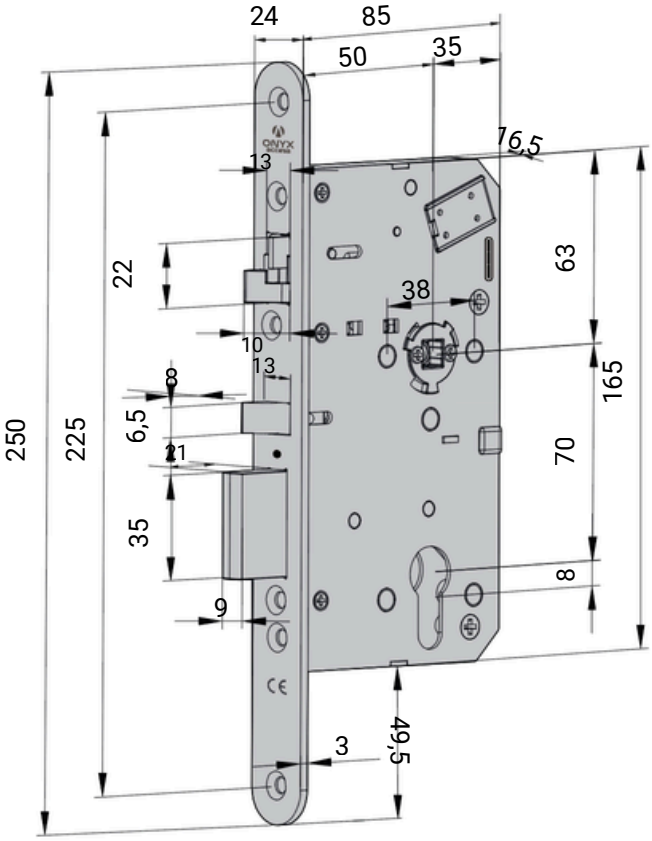

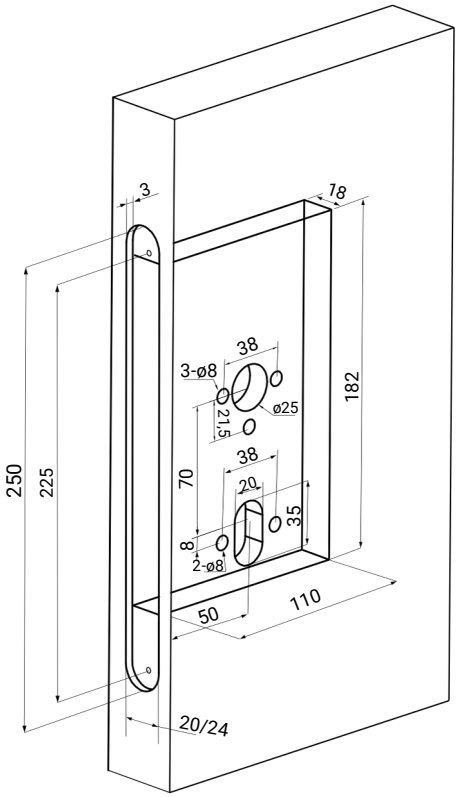

Gâche bâti (G0324)
(Gâche par défaut)

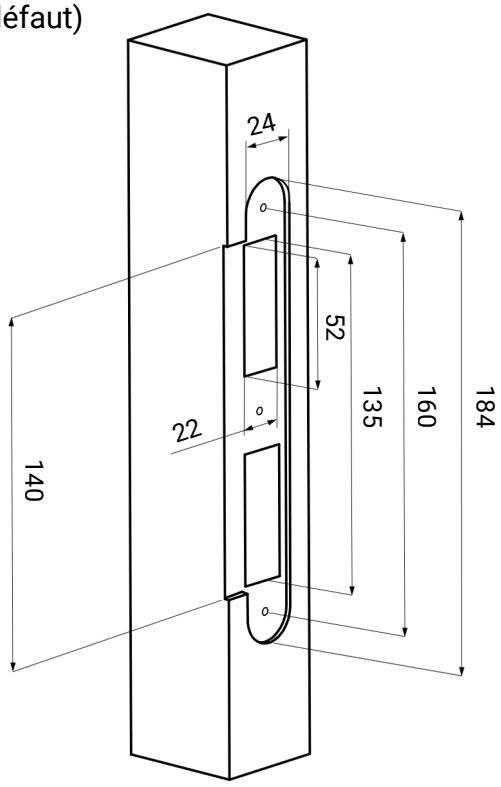

Gâche bâti (G0320)

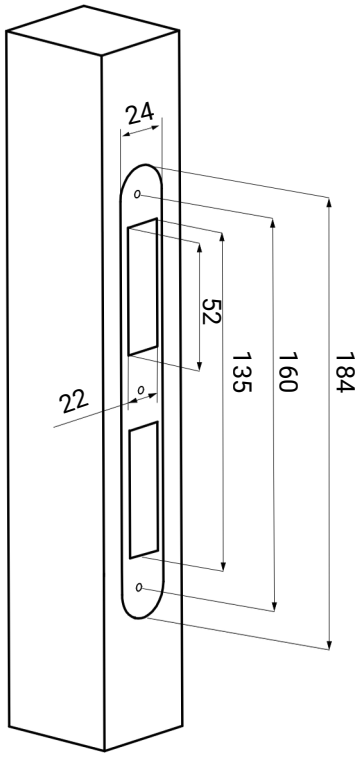

©2026 Onyx Access - Tous droits réservés.